УПФ.00.00.06

Перв. примен.

Справ. N·

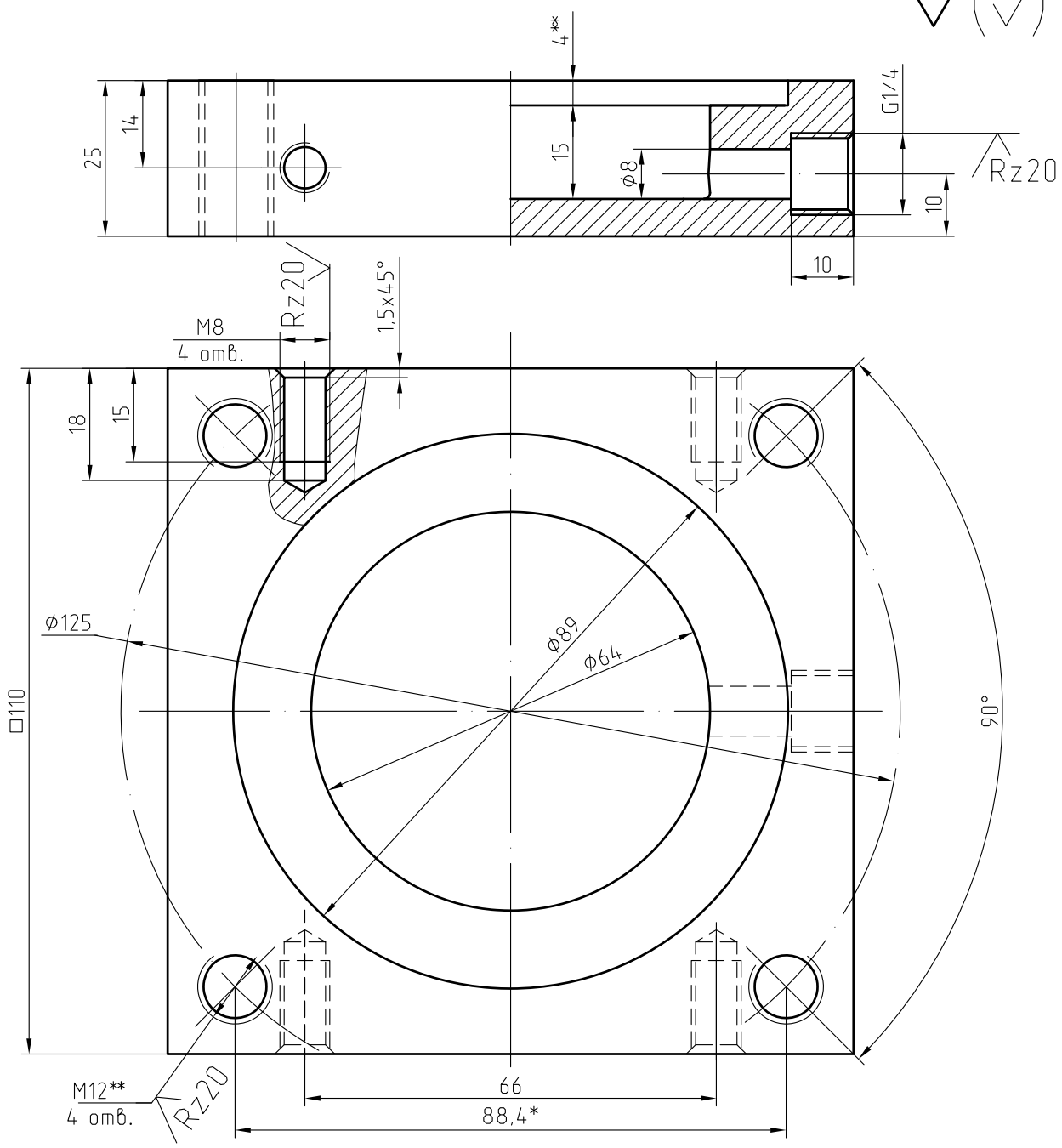

1. Неуказанные предельные отклонения размеров: H14. h14. ±IT14/2.
2. *Размер для справок.
3. **Уточнить по фланцу ротаметра.

Подп. и дата

Инв.N°дубл.

Взам. инв.N°

Подп. и дата

Инв.N°подл.

Изм.	Лист	N°докум.	Подп.	Дата
Разраб.				11.2022
Пров.				
Т.контр.				
Н.контр.				
Утв.				

УПФ.00.00.06

Крышка нижняя

Лит.	Масса	Масштаб
	1.8	1:1
Лист	Листов 1	

Сталь 45 ГОСТ 1050-2013

Формат А4